DOSSIER

KIT D'EXTENSION

Vos coordonnées :

Nom et prénom : _____

Adresse : _____

_____

Code postal : _____

Ville : _____

Tél : _____

Email : _____

Adresse de livraison :
(si différente)

Nom et prénom : _____

Adresse : _____

_____

Code postal : _____

Ville : _____

Votre interlocuteur

tomre@skynet.be
GSM 0032 475745394

Contact Belgique
http://www.panneauxmaisonossaturebois.com
tomre@skynet.be
GSM 0032 475745394
Contact pour la Suisse
contact@panneauxmaisonossaturebois.ch
http://www.panneauxmaisonossaturebois.ch

TOIT PLAT

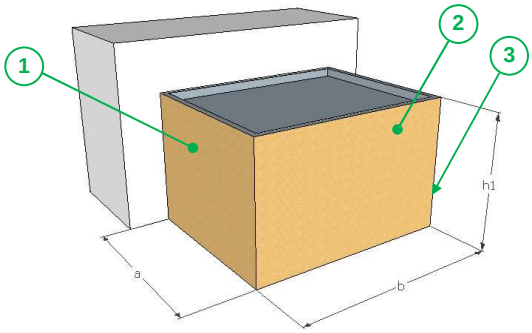

a = _____ cm b = _____ cm h1 = _____ cm

Voir page 3

TOIT UNE PENTE

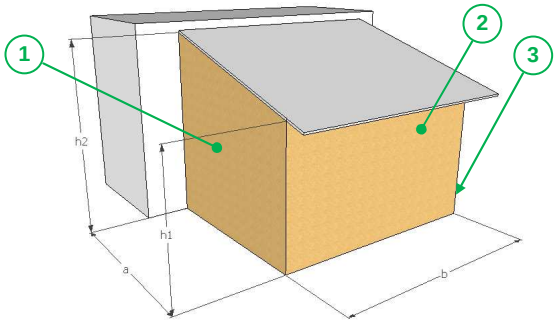

a = _____ cm b = _____ cm h1 = _____ cm h2 = _____ cm

Débord aux rives = _____ cm Débord à l'égout = _____ cm

PERIMETRE DE CHIFFRAGE

☐	Structure complète comprenant : - les semelles avec film anticapillarité - les montants de départ avec compribande - les murs d'ossature - la muralière, les lisses de chaînage et les solives - le plancher en panneau d'OSB (épaisseur 22 mm) - les différentes fixations
☐	La partie isolation : - fibre de bois de 140 mm pour les murs - fibre de bois pour le plafond (épaisseur suivant solives) - le pare-vapeur, le scotch et la colle
☐	La partie étanchéité : - Isolation sous étanchéité : ☐ oui - ☐ non - le complexe d'étanchéité avec relevés et naissance Valeur de l'isolation : _____ mm Par défaut prendre 40 mm
☐	La partie zinguerie: - couvertines en aluminium laquée - boite à eau en aluminium laquée avec trop plein - descente et colliers en aluminium laquée
☐	La finition extérieure : ☐ bardage bois naturel (essence mélèze) ☐ bardage composite ☐ autre : _____ Le bardage est livré avec le lattage, les grilles de ventilation et les fixations. Protection sous la finition extérieure : ☐ sans ☐ isolation en fibre de bois de 52 mm ☐ pare-pluie

☐	Structure complète comprenant : - les semelles avec film anticapillarité - les montants de départ avec compribande - les murs d'ossature - la muralière, les lisses de chaînage et les chevrons - les différentes fixations
☐	Plancher sur chevrons : ☐ sans ☐ panneau d'OSB (épaisseur 22 mm) ☐ autre : _____
☐	La partie isolation : - fibre de bois de 140 mm pour les murs - fibre de bois pour le plafond (épaisseur suivant chevrons) - le pare-vapeur, le scotch et la colle
☐	La partie étanchéité : - Isolation sous étanchéité : ☐ oui - ☐ non - le complexe d'étanchéité avec relevés et naissance
☐	La partie zinguerie: - gouttière en zinc naturel avec naissance, fonds et crochets - descente et colliers en zinc naturel
☐	La finition extérieure : ☐ bardage bois naturel (essence mélèze) ☐ bardage composite ☐ autre : _____ Le bardage est livré avec le lattage, les grilles de ventilation et les fixations. Protection sous la finition extérieure : ☐ sans ☐ isolation en fibre de bois de 52 mm ☐ pare-pluie

Contact Belgique
http://www.panneauxmaisonossaturebois.com
tomre@skynet.be
GSM 0032 475745394
Contact pour la Suisse
contact@panneauxmaisonossaturebois.ch
http://www.panneauxmaisonossaturebois.ch

DETERMINATION DE LA HAUTEUR DE VOTRE MUR

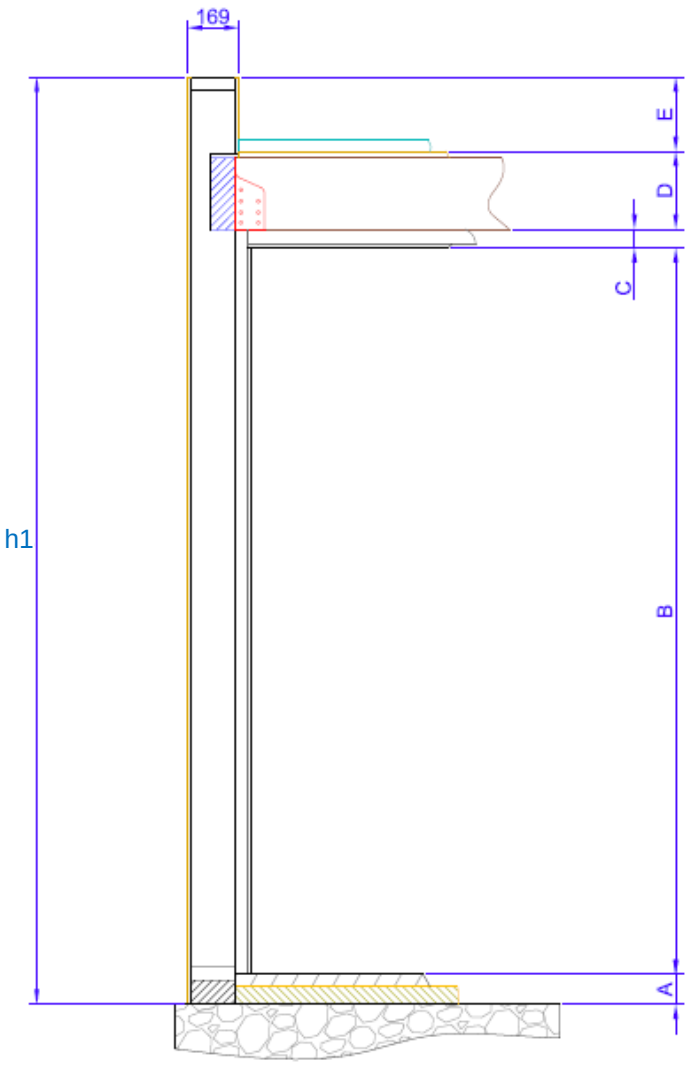

SYNTHESE DES HAUTEURS :

Hauteur sol fini :

(isolant / chape / finition / etc)

A = _____ mm

Hauteur sous plafond souhaitée :

B = _____ mm

Hauteur de la finition du plafond :

(vide entre la plâtrerie et la partie ossature minimum 100 mm)

C = _____ mm

Hauteur du solivage et du plancher :

(Hauteur à définir en fonction des portées.
Par défaut 265 mm)

D = _____ mm

Hauteur de l'acrotère :

(Hauteur 200 mm + hauteur isolation si souhaitée)

E = _____ mm

Hauteur globale du mur *si toit plat :*

(A + B + C + D + E)

h1 = _____ mm

Hauteur globale du mur *si toit une pente :*

(A + B + C + D)

h1 = _____ mm

Si vous avez une contrainte de hauteur F alors vous pouvez faire varier B.

Contact Belgique
http://www.panneauxmaisonossaturebois.com
tomre@skynet.be
GSM 0032 475745394
Contact pour la Suisse
contact@panneauxmaisonossaturebois.ch
http://www.panneauxmaisonossaturebois.ch

MENUISERIES : ☐ PVC - ☐ ALUMINIUM

Si nous ne fournissons pas les menuiseries, inutile de remplir type, option et couleur

N°	Face extension	Type	Largeur (mm)	Hauteur (mm)	Option	Couleur		Qte
						Intérieure :	Extérieure :	
1	2	Fenêtre à translation	2500	2150	☐ Sans ☐ VR ☑ BSO ☑ Electrique	☑ blanc ☐ anthracite ☐ autre	☐ blanc ☑ anthracite ☐ autre	1
					☐ Sans ☐ VR ☐ BSO ☐ Electrique	☐ blanc ☐ anthracite ☐ autre	☐ blanc ☐ anthracite ☐ autre	
					☐ Sans ☐ VR ☐ BSO ☐ Electrique	☐ blanc ☐ anthracite ☐ autre	☐ blanc ☐ anthracite ☐ autre	
					☐ Sans ☐ VR ☐ BSO ☐ Electrique	☐ blanc ☐ anthracite ☐ autre	☐ blanc ☐ anthracite ☐ autre	
					☐ Sans ☐ VR ☐ BSO ☐ Electrique	☐ blanc ☐ anthracite ☐ autre	☐ blanc ☐ anthracite ☐ autre	
					☐ Sans ☐ VR ☐ BSO ☐ Electrique	☐ blanc ☐ anthracite ☐ autre	☐ blanc ☐ anthracite ☐ autre	

Type de menuiserie :	Fenêtre un vantail Fenêtre deux vantaux (1/2 – 1/2 ou 1/3 – 2/3) Fenêtre trois vantaux Translation Coulissant Levant coulissant Châssis fixe Porte d'entrée	Options :	VR = Volet roulant BSO = Brise soleil orientable Electrique = A commande électrique

AUTRES (porte de garage, etc)

N°	Face extension	Type	Largeur (mm)	Hauteur (mm)	Option	Couleur		Qte
						Intérieure :	Extérieure :	
						☐ blanc ☐ anthracite ☐ autre	☐ blanc ☐ anthracite ☐ autre	
						☐ blanc ☐ anthracite ☐ autre	☐ blanc ☐ anthracite ☐ autre	

Contact Belgique
http://www.panneauxmaisonossaturebois.com
tomre@skynet.be
GSM 0032 475745394
Contact pour la Suisse
contact@panneauxmaisonossaturebois.ch
http://www.panneauxmaisonossaturebois.ch

EXEMPLE : TOIT PLAT

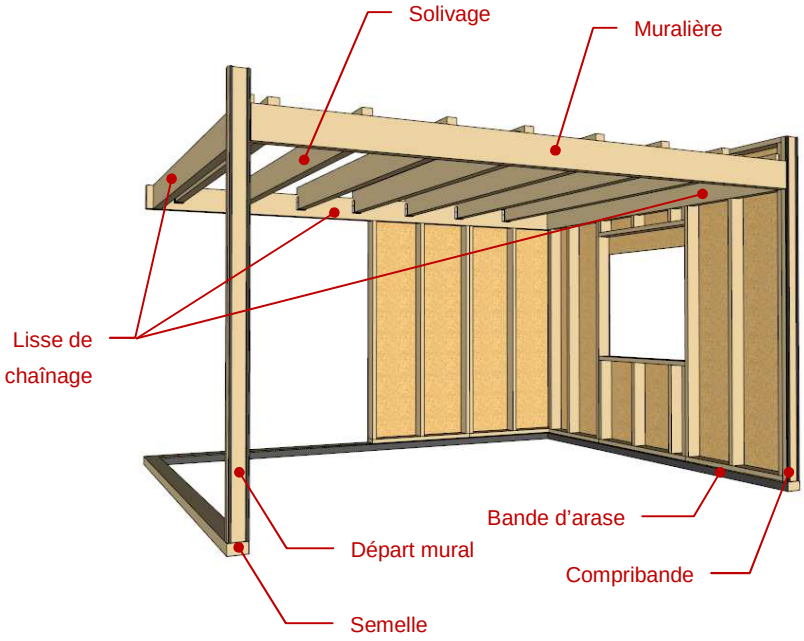

EXEMPLE : TOIT UNE PENTE

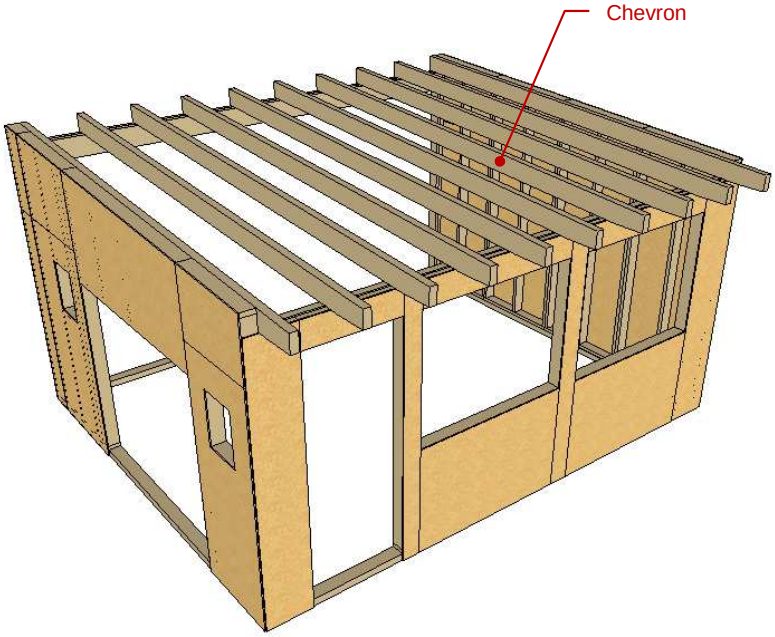

Contact Belgique
http://www.panneauxmaisonossaturebois.com
tomre@skynet.be
GSM 0032 475745394
Contact pour la Suisse
contact@panneauxmaisonossaturebois.ch
http://www.panneauxmaisonossaturebois.ch